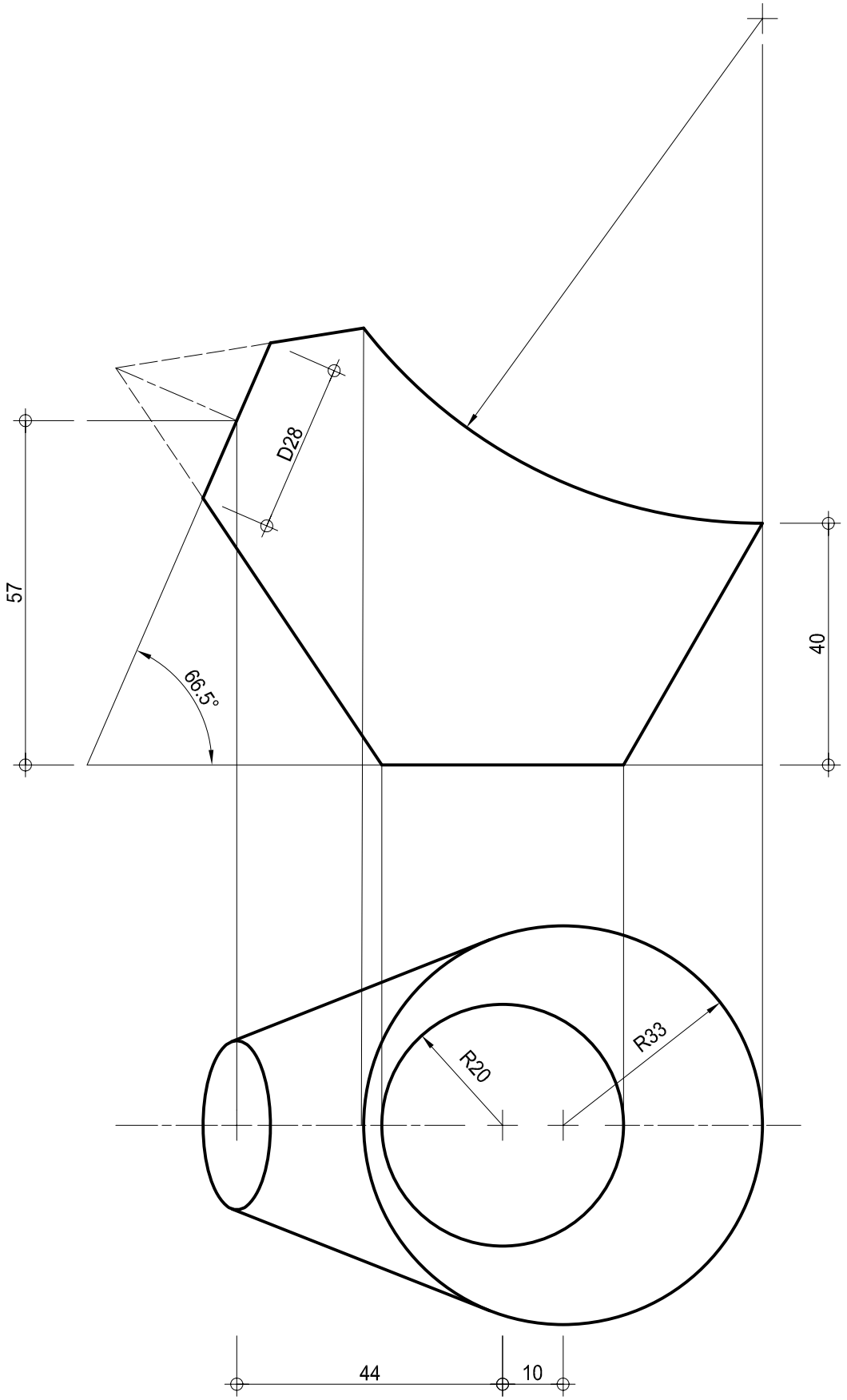

KOHLENEIMER 1:10 (Maße in cm)

Gesucht ist eine aus abwickelbaren Teilstücken berührend zusammengestzte Übergangsfläche zwischen den beiden Kreisen und der Raumkurve und deren Abwicklung.